コンクリート道路橋施工便覧　令和2年9月　　正誤表

<table>
<tr><th>ページなど</th><th>誤</th><th>正</th><th>備　考</th><th>摘　要</th></tr>
<tr>
<td>P109
表-5.10.1</td>
<td>
<table>
<tr><th rowspan="2">コンクリートの種類</th><th rowspan="2">粗骨材の最大寸法(mm)</th><th rowspan="2">スランプ又はスランプフロー（cm）</th><th colspan="12">呼び強度</th></tr>
<tr><th>18</th><th>21</th><th>24</th><th>27</th><th>30</th><th>33</th><th>36</th><th>40</th><th>42</th><th>45</th><th>50</th><th>55</th><th>60</th></tr>
<tr><td rowspan="6">普通コンクリート</td><td rowspan="6">20，25</td><td>8, 10, 12, 15, 18</td><td>○</td><td>○</td><td>○</td><td>○</td><td>○</td><td>○</td><td>○</td><td>○</td><td>○</td><td>○</td><td>－</td><td>－</td><td>－</td></tr>
<tr><td>21</td><td></td><td>○</td><td>○</td><td>○</td><td>○</td><td>○</td><td>○</td><td>○</td><td>○</td><td>○</td><td>－</td><td>－</td><td>－</td></tr>
<tr><td>45</td><td></td><td></td><td></td><td>○</td><td>○</td><td>○</td><td>○</td><td>○</td><td>○</td><td>○</td><td></td><td></td><td></td></tr>
<tr><td>50</td><td></td><td></td><td></td><td></td><td>○</td><td>○</td><td>○</td><td>○</td><td>○</td><td>○</td><td></td><td></td><td></td></tr>
<tr><td>55</td><td></td><td></td><td></td><td></td><td></td><td></td><td>○</td><td>○</td><td>○</td><td>○</td><td></td><td></td><td></td></tr>
<tr><td>60</td><td></td><td></td><td></td><td></td><td></td><td></td><td></td><td>○</td><td>○</td><td>○</td><td></td><td></td><td></td></tr>
<tr><td></td><td>40</td><td>5, 8, 10, 12, 15</td><td>○</td><td>○</td><td>○</td><td>○</td><td>○</td><td>－</td><td>－</td><td>－</td><td>－</td><td>－</td><td>－</td><td>－</td><td>－</td></tr>
<tr><td>軽量コンクリート</td><td>15</td><td>8, 12, 15, 18, 21</td><td>○</td><td>○</td><td>○</td><td>○</td><td>○</td><td>○</td><td>○</td><td>○</td><td>－</td><td>－</td><td>－</td><td>－</td><td>－</td></tr>
<tr><td rowspan="2">高強度コンクリート</td><td rowspan="2">20，25</td><td>12, 15, 18, 21</td><td>－</td><td>－</td><td>－</td><td>－</td><td>－</td><td>－</td><td>－</td><td>－</td><td>－</td><td>－</td><td>○</td><td>－</td><td>－</td></tr>
<tr><td>45, 50, 55, 60
（フロー）</td><td>－</td><td>－</td><td>－</td><td>－</td><td>－</td><td>－</td><td>－</td><td>－</td><td>－</td><td>－</td><td>○</td><td>○</td><td>○</td></tr>
</table>
</td>
<td>
<table>
<tr><th rowspan="2">コンクリートの種類</th><th rowspan="2">粗骨材の最大寸法(mm)</th><th rowspan="2">スランプ又はスランプフロー（cm）</th><th colspan="13">呼び強度</th></tr>
<tr><th>18</th><th>21</th><th>24</th><th>27</th><th>30</th><th>33</th><th>36</th><th>40</th><th>42</th><th>45</th><th>50</th><th>55</th><th>60</th></tr>
<tr><td rowspan="7">普通コンクリート</td><td rowspan="7">20，25</td><td>8，10，12，15，18</td><td>○</td><td>○</td><td>○</td><td>○</td><td>○</td><td>○</td><td>○</td><td>○</td><td>○</td><td>○</td><td>－</td><td>－</td><td>－</td></tr>
<tr><td>21</td><td>－</td><td>○</td><td>○</td><td>○</td><td>○</td><td>○</td><td>○</td><td>○</td><td>○</td><td>○</td><td>－</td><td>－</td><td>－</td></tr>
<tr><td>45</td><td>－</td><td>－</td><td>－</td><td>○</td><td>○</td><td>○</td><td>○</td><td>○</td><td>○</td><td>○</td><td>－</td><td>－</td><td>－</td></tr>
<tr><td>50</td><td>－</td><td>－</td><td>－</td><td>－</td><td>－</td><td>○</td><td>○</td><td>○</td><td>○</td><td>○</td><td>－</td><td>－</td><td>－</td></tr>
<tr><td>55</td><td>－</td><td>－</td><td>－</td><td>－</td><td>－</td><td>－</td><td>○</td><td>○</td><td>○</td><td>○</td><td>－</td><td>－</td><td>－</td></tr>
<tr><td>60</td><td>－</td><td>－</td><td>－</td><td>－</td><td>－</td><td>－</td><td>－</td><td>○</td><td>○</td><td>○</td><td>－</td><td>－</td><td>－</td></tr>
<tr><td></td><td>40</td><td>5，8，10，12，15</td><td>○</td><td>○</td><td>○</td><td>○</td><td>○</td><td>－</td><td>－</td><td>－</td><td>－</td><td>－</td><td>－</td><td>－</td><td>－</td></tr>
<tr><td>軽量コンクリート</td><td>15</td><td>8，12，15，18，21</td><td>○</td><td>○</td><td>○</td><td>○</td><td>○</td><td>○</td><td>○</td><td>○</td><td>－</td><td>－</td><td>－</td><td>－</td><td>－</td></tr>
<tr><td rowspan="2">高強度コンクリート</td><td rowspan="2">20，25</td><td>12，15，18，21</td><td>－</td><td>－</td><td>－</td><td>－</td><td>－</td><td>－</td><td>－</td><td>－</td><td>－</td><td>－</td><td>○</td><td>－</td><td>－</td></tr>
<tr><td>45，50，55，60
（フロー）</td><td>－</td><td>－</td><td>－</td><td>－</td><td>－</td><td>－</td><td>－</td><td>－</td><td>－</td><td>－</td><td>○</td><td>○</td><td>○</td></tr>
</table>
</td>
<td>コンクリートの種類が普通コンクリートのスランプ又はスランプフロー50の場合で，呼び強度30の○を削除</td>
<td>①2021.05.14掲載
②第2刷で修正済み</td>
</tr>
<tr>
<td>p.153
写真-6.3.3</td>
<td> </td>
<td> </td>
<td>プレキャストセグメント架設工法・支間一括架設の状況を示す写真に差替え</td>
<td>①2021.05.14掲載
②第2刷で修正済み</td>
</tr>
</table>

コンクリート道路橋施工便覧　令和2年9月　　正誤表

ページなど	誤	正	備　考	摘　要
P281	・・・を参考にする検討するとよい。	・・・を参考に検討するとよい。	「を参考にする」→「を参考に」	①2021.05.14掲載 ②第2刷で修正済み
P284	仮設材と使用するPC鋼材についても・・・	仮設材として使用するPC鋼材についても・・・	「と使用する」→「として使用する」	①2021.05.14掲載 ②第2刷で修正済み
P296	ジャッキ及び定着具内部の摩擦損夫は，・・・	ジャッキ及び定着具内部の摩擦損失は，・・・	「夫」→「失」	①2021.05.14掲載 ②第2刷で修正済み
P300-301	Pt：設計断面におけるコンクリートの弾性変形によるPC鋼材引張応力度の減少量を補正したPC鋼材の引張力	Pj：設計断面におけるコンクリートの弾性変形によるPC鋼材引張応力度の減少量を補正したPC鋼材の引張力 Pt：設計断面におけるPC鋼材の引張力	「Pt」→「Pj」， 「Pt：設計断面におけるPC鋼材の引張力」を追記	①2021.05.14掲載 ②第2刷で修正済み

コンクリート道路橋施工便覧　令和2年9月　　正誤表

ページなど	誤	正	備　考	摘　要
P314 式(9.6.3)	σ : 標準偏差＝ $\sqrt{\dfrac{\Sigma(\bar{\mu}-\dot{\mu})^2}{n-1}}$	σ : 標準偏差＝ $\sqrt{\dfrac{\Sigma(\bar{\mu}-\dot{\mu})^2}{n-1}}$ （試験緊張の回数n）	「（試験緊張の回数n）」を追記	①2021.05.14掲載 ②第2刷で修正済み
P314 式(9.6.4)	$\dot{\mu}$ の上限値＝ $\dot{\mu}+\dfrac{2\sigma}{\sqrt{m}}$ $\dot{\mu}$ の下限値＝ $\dot{\mu}-\dfrac{2\sigma}{\sqrt{m}}$	$\dot{\mu}$ の上限値＝ $\bar{\dot{\mu}}+\dfrac{2\sigma}{\sqrt{m}}$ $\dot{\mu}$ の下限値＝ $\bar{\dot{\mu}}-\dfrac{2\sigma}{\sqrt{m}}$	右辺を修正	①2021.05.14掲載 ②第2刷で修正済み

コンクリート道路橋施工便覧　令和2年9月　　正誤表

<table>
<tr><th>ページなど</th><th>誤</th><th>正</th><th>備　考</th><th>摘　要</th></tr>
<tr><td>P315
表-9.6.3</td><td>
<table>
<tr><td>$\dot{E}_p$</td><td>$(\bar{\dot{E}}_p-\dot{E}_p)^2$</td></tr>
<tr><td>1.923×10^5</td><td>2.500×10^7</td></tr>
<tr><td>2.034×10^5</td><td>3.721×10^7</td></tr>
<tr><td>1.984×10^5</td><td>1.210×10^6</td></tr>
<tr><td>1.974×10^5</td><td>1.000×10^4</td></tr>
<tr><td>1.980×10^5</td><td>4.900×10^5</td></tr>
<tr><td>1.948×10^5</td><td>6.250×10^6</td></tr>
<tr><td>1.969×10^5</td><td>1.600×10^5</td></tr>
<tr><td>1.968×10^5</td><td>2.500×10^5</td></tr>
<tr><td>$\Sigma\dot{E}_p=$
15.780×10^5</td><td>$\Sigma(\bar{\dot{E}}_p-\dot{E}_p)^2=$
7.058×10^7</td></tr>
<tr><td colspan="2">$E_p=1.973\times10^5$</td></tr>
<tr><td colspan="2">$\sigma=\sqrt{\dfrac{\Sigma(\dot{E}_p-\dot{E}_p)^2}{n-1}}=0.032\times10^6$</td></tr>
</table>
</td><td>
<table>
<tr><td>$\dot{E}_p$
(N/mm^2)</td><td>$(\bar{\dot{E}}_p-\dot{E}_p)^2$</td></tr>
<tr><td>1.923×10^5</td><td>2.500×10^7</td></tr>
<tr><td>2.034×10^5</td><td>3.721×10^7</td></tr>
<tr><td>1.984×10^5</td><td>1.210×10^6</td></tr>
<tr><td>1.974×10^5</td><td>1.000×10^4</td></tr>
<tr><td>1.980×10^5</td><td>4.900×10^5</td></tr>
<tr><td>1.948×10^5</td><td>6.250×10^6</td></tr>
<tr><td>1.969×10^5</td><td>1.600×10^5</td></tr>
<tr><td>1.968×10^5</td><td>2.500×10^5</td></tr>
<tr><td>$\Sigma\dot{E}_p=$
15.780×10^5</td><td>$\Sigma(\bar{\dot{E}}_p-\dot{E}_p)^2=$
7.058×10^7</td></tr>
<tr><td colspan="2">$\bar{\dot{E}}_p=1.973\times10^5$</td></tr>
<tr><td colspan="2">$\sigma=\sqrt{\dfrac{\Sigma(\bar{\dot{E}}_p-\dot{E}_p)^2}{n-1}}=0.032\times10^6$</td></tr>
</table>
</td><td>「(N/mm^2)」を追記,
「E_p」→「$\bar{\dot{E}}_p$」,
「$\sqrt{\dfrac{\Sigma(\dot{E}_p-\dot{E}_p)^2}{n-1}}$」
→「$\sqrt{\dfrac{\Sigma(\bar{\dot{E}}_p-\dot{E}_p)^2}{n-1}}$」</td><td>①2021.05.14掲載
②第2刷で修正済み</td></tr>
</table>

コンクリート道路橋施工便覧　令和2年9月　　正誤表

ページなど	誤	正	備　考	摘　要
P317	$\dot{E}_p \pm t(\phi,\beta)\cdot\frac{\sigma}{\sqrt{n}} = 1.973 \pm 2.37 \times \frac{0.032}{\sqrt{8}}(2.00\sim1.95)\times10^5\mathrm{N/mm^2}$	$\dot{E}p \pm t(\emptyset,\beta)\cdot\frac{\sigma}{\sqrt{n}} = \left(1.973 \pm 2.37 \times \frac{0.032}{\sqrt{8}}\right)\times10^5 =$ $(2.00\sim1.95)\times10^5 N/mm^2$	「$\times10^5$」,「=」を追記	①2021.05.14掲載 ②第2刷で修正済み
P321−322	くさび式定着方式では，セット量の値が決まっており，PC鋼材12S12.7Bを例にとると，片側のセット量は12mm，両側のセット量の合計は24mmである。	定着工法ごとにセット量が決まっており，PC鋼材12S12.7Bを例に，片側のセット量12mm，両側のセット量の合計24mmの場合について例示する。	「くさび式定着方式では」→「定着工法ごとに」, 「・・・である。」→「・・・の場合について例示する。」	①2021.05.14掲載 ②第2刷で修正済み
P444	発砲スチロール製型枠	発泡スチロール製型枠	「発砲」→「発泡」	①2021.05.14掲載 ②第2刷で修正済み

コンクリート道路橋施工便覧　令和2年9月　　正誤表

ページなど	誤	正	備　考	摘　要
P348～349	（左右ページにわたる表で上下位置ずれ） 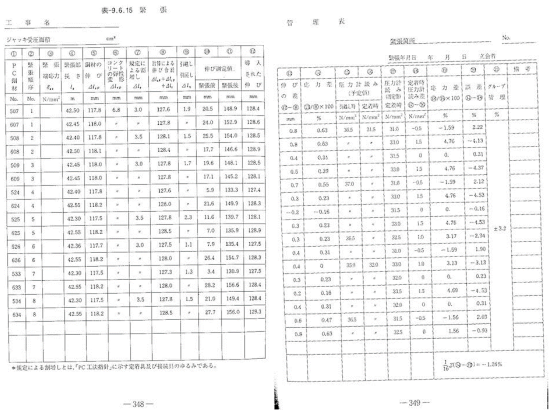	（左右ページの位置を合わせる）	左右ページの位置を合わせる	①2021.05.14掲載 ②第2刷で修正済み
P466	移動防止<u>バイプ</u>　※3箇所あり 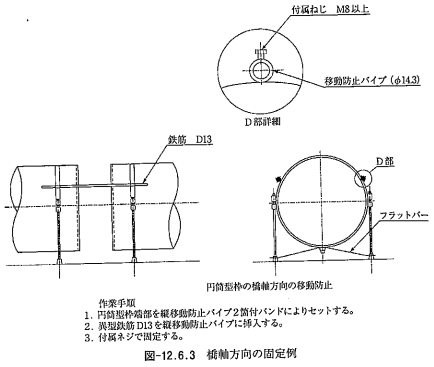 図-12.6.3　橋軸方向の固定例	移動防止<u>パイプ</u>	「バイプ」→「パイプ」	①2021.05.14掲載 ②第2刷で修正済み

ページなど	誤	正	備　考	摘　要
P347	また，１本ごと及び1グループごとの許容誤差は，表-9.6.16による必要がある。	また，１本ごと及び1グループごとの許容誤差は，表-9.6.14による必要がある。	「表-9.6.16」→「表-9.6.14」	①2021.10.掲載 ②第3版で修正済み
P287	PC鋼材の伸びに関する計算は，前項の引張力の計算とともに，プレストレッシングの管理には欠かせない重要な計算である。PC鋼材自身の伸びは，鋼材応力度を鋼材ヤング係数で割り，所定のケーブル長を乗ずれば求めることができるが，鋼材応力度は，摩擦の影響を考慮した場合，変化することに注意する必要がある。すなわち，伸びは摩擦に関する係数μ，αによって変化するので，μ，αの正確な値がわかっていなければ実際に生じる伸びは計算できない。一方で，伸びを測定すれば，設計計算で仮定したμ，αと，実際のμ，αとの差を推定することができるため，設計断面に所定の応力を導入するうえで，伸び量というものは重要な事項である。 ・・・ 第1項は，摩擦に関する係数μとαの変化する区間で分割し，数値積分を行えばよい。	PC鋼材の伸びに関する計算は，前項の引張力の計算とともに，プレストレッシングの管理には欠かせない重要な計算である。PC鋼材自身の伸びは，鋼材応力度を鋼材ヤング係数で割り，所定のケーブル長を乗ずれば求めることができるが，鋼材応力度は，摩擦の影響を考慮した場合，変化することに注意する必要がある。すなわち，伸びは摩擦に関する係数μ，λによって変化するので，μ，λの正確な値がわかっていなければ実際に生じる伸びは計算できない。一方で，伸びを測定すれば，設計計算で仮定したμ，λと，実際のμ，λとの差を推定することができるため，設計断面に所定の応力を導入するうえで，伸び量というものは重要な事項である。 ・・・ 第1項は，摩擦に関する係数μとλの変化する区間で分割し，数値積分を行えばよい。	「α」→「λ」	①2021.10.掲載 ②第3版で修正済み
P287	上式は，第1項はPC鋼材自身の伸びで，第2項はコンクリートの弾性短縮による変位を示す。	上式は，第1項はPC鋼材自身の伸びで，第2項はコンクリートの弾性短縮による変位を示す。ここで、σp：PC鋼材の引張応力度、Ep：PC鋼材のヤング係数、P：PC鋼材の引張力、ep：PC鋼材の偏心距離、Ec：コンクリートのヤング係数、Ac：コンクリートの断面積、Ic：Ac断面に関する断面二次モーメントである。	式(9.5.2)の記号の定義を記載	①2021.10.掲載 ②第3版で修正済み

コンクリート道路橋施工便覧　令和2年9月　　正誤表

ページなど	誤	正	備　考	摘　要
P287-288	$\Delta l_p=\int_0^l \frac{\sigma_p}{E_p}\cdot d_s+\int_0^l\left(\frac{p\cdot e_p^2}{E_c\cdot I_c}+\frac{p}{A_c\cdot E_c}\right)d_s$ $\Delta l_p=\frac{8}{15}\cdot\frac{p}{E_c}\cdot l\cdot\left(\frac{e_p^2}{I}+\frac{1}{A_c}\right)$	$\Delta l_p=\int_0^l \frac{\sigma_p}{E_p}\cdot d_s+\int_0^l\left(\frac{P\ e_p^2}{E_c\cdot I_c}+\frac{P}{A_c\cdot E_c}\right)d_s$ $\Delta l_p=\frac{8}{15}\cdot\frac{P}{E_c}\cdot l\cdot\left(\frac{e_p^2}{I_c}+\frac{1}{A_c}\right)$	式(9.5.2):「p」→「P」、「Ic」→「Ic」 式(9.5.3):「p」→「P」、「I」→「Ic」	①2021.10.掲載 ②第3版で修正済み
P288	ただし，P，I，Ac はl 区間の平均的な値をとる。	ただし，P，Ic，Ac はl 区間の平均的な値をとる。	「I」→「Ic」	①2021.10.掲載 ②第3版で修正済み
P354	(1)現場製作 ・・・・・・・・・・・ (2)工場製作 ・・・・・・・・・・・	(1)工場製作 ・・・・・・・・・・・ (2)現場製作 ・・・・・・・・・・・	「工場製作」「現場製作」の見出しを修正	①2024.10.23掲載 ②第4版で修正予定